滚珠丝杆副

BIFD-BIFD3210-3

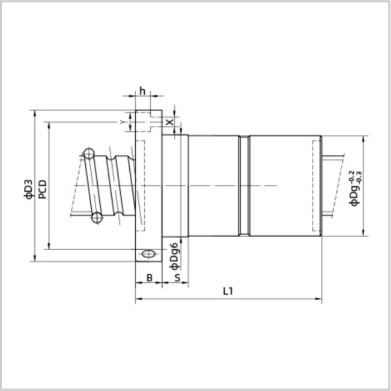

公称型号：	BIFD3210-3
丝杠尺寸：	
丝杠外径：	32
滚道底径：	26.9
导程：	10
钢珠尺寸：	6.35
循环圈数：	3
额定载荷(kgf)：	
动载荷 Cam：	3293
静载荷 C0am：	5761
螺母：	
Dg6：	53
L1：	146
法兰：	
D3：	90
B：	15
PCD：	71
配合：	
S：	10
油孔：	
Q：	M6X1P
螺丝孔：	
X：	9
Y：	15
h：	9
刚性：	
kgf/μm：	66

: